MURR ELEKTRONIK
stay connected

MDW 14 - D/A prevodnik

IN: 8 Bit, OUT: 4..., delka 20,0mA

D/A převodník
8 Bit
4...20 mA
Vstup a výstup galvancky odděleny
U převodníků s napěťovým výstupem si lze maximální výstupní signál nastavit na provozní napětí mínus 2 V. Výstupy jsou díky interně limitované velikosti proudu odolné proti zkratu a chráněné proti přetížení.

Odkaz na produkt

Ilustrace

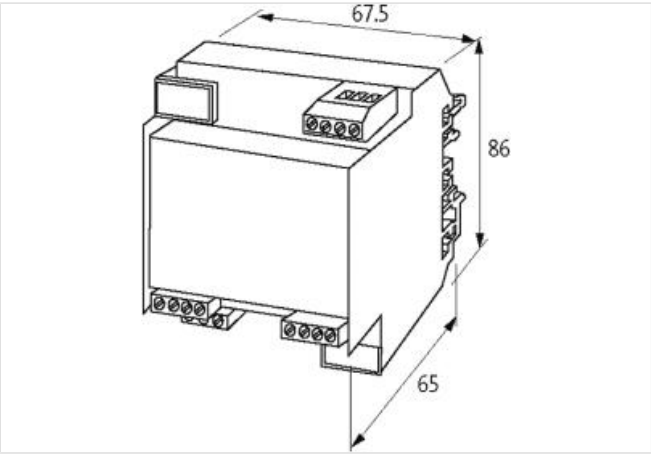

Ilustrační obrázek

OBCHODNÍ ÚDAJE	
ECLASS-6.0	27210990
ECLASS-6.1	27210990
ECLASS-7.0	27210990
ECLASS-8.0	27210990
ECLASS-9.0	27210990
ECLASS-10.1	27210990
ECLASS-11.1	27210990
ECLASS-12.0	27210990
ETIM-5.0	EC002477
Balicí množství	1
Číslo celního sazebníku	85437090
GTIN	4048879028615
Technické údaje | Elektrické údaje	
Přesnost (konečné hodnoty)	1 %
Elektrické údaje | Napájení	
Provozní napětí DC min.	21 V
Provozní napětí DC max.	30 V
Provozní proud max.	150 mA

Údaje obsažené v tomto dokumentu byly zpracovány s maximální pečlivostí.
Odpovědnost za správnost, kompletnost a aktualizaci je omezena na hrubou nedbalost. Verze: 23.04.2024

Proud při chodu naprázdno	100 mA
Elektrické údaje | Vstup	
Vstupní signál min.	0 V
Vstupní signál max.	30 V
Vstupní proud max.	10 mA
Elektrické údaje | Výstup	
Output current max.	0,04 A
Mechanické údaje | Montážní údaje	
Montáž	geschnappt
Suitable for mounting type	mounting rail, (EN 60715)
Výška	65 mm
Šířka	67,5 mm
Hloubka	86 mm
Vlastnosti prostředí | Klimaticky	
Provozní teplota min.	0 °C
Provozní teplota max.	50 °C
Druh připojení 2	
Připojení	Šroubové svorky SK
Family construction form	terminal
Gender	female
Počet pinů	6
PIN 1	+ US
PIN 2	+ US
PIN 3	0 V
PIN 4	0 V
PIN 5	I Out
PIN 6	I Out
Připojení	Šroubové svorky SK
Family construction form	terminal
Gender	female
Počet pinů	9
PIN 1	D 8
PIN 2	D 7
PIN 3	D 6
PIN 4	D 5
PIN 5	D 4
PIN 6	D 3
PIN 7	D 2
PIN 8	D 1
PIN 9	0 V 1

Údaje obsažené v tomto dokumentu byly zpracovány s maximální pečlivostí.
Odpovědnost za správnost, kompletnost a aktualizaci je omezena na hrubou nedbalost. Verze: 23.04.2024