stay connected

SOLID67 Profinet a Ethernet/IP, IOL8

8x M8, kovovy, sirka 30mm, M8 B-kod., M12 Power L-kod.

IOL8
M12 Power, 5-pin, L-kódování
M8, 5-pin, B-kódování
Propojovací kabely naleznete e-shopu pod heslem „Propojovací technika“.
Plně zalité pouzdro.

Odkaz na produkt

Ilustrace

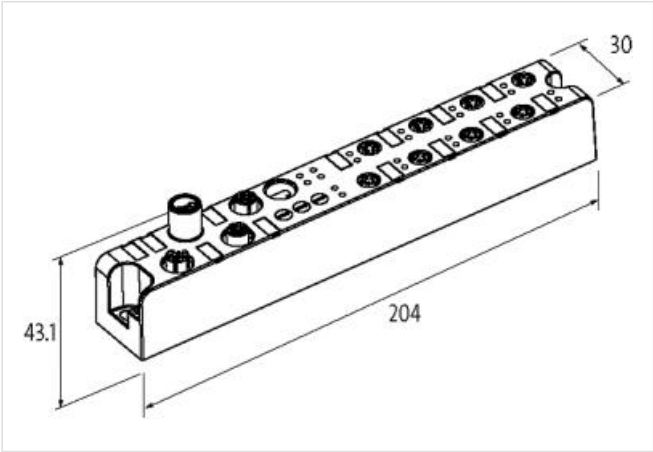

Ilustrační obrázek

OBCHODNÍ ÚDAJE	
ECLASS-6.0	27242604
ECLASS-6.1	27242604
ECLASS-7.0	27242604
ECLASS-8.0	27242604
ECLASS-9.0	27242604
ECLASS-10.1	27242604
ECLASS-11.1	27242604
ECLASS-12.0	27242604
ETIM-5.0	EC001599
Balicí množství	1
Číslo celního sazebníku	85389099
GTIN	4048879727907
Elektrické údaje | Napájení	
Norm operating voltage	EN 61131-2
Provozní napětí US DC	24 V
Provozní napětí UA DC	24 V
Výsledný proud UA max.	9 A
Výsledný proud US max.	9 A
Elektrické údaje | Vstup	

Odolný proti přetížení	ano
Ochrana proti zkratu	ano
Type input	PNP, for 3-wire sensors or mechanical switches, IO-Link Devices
Proudová zatížitelnost max.	0,5 A
Elektrické údaje | Výstup	
Odolný proti přetížení	ano
Ochrana proti zkratu	ano
Výstupní proud na kolík max.	0,5 A
Výsledný proud na výstupu max.	9 A
Technické údaje | Průmyslová komunikace	
Podporovaný protokol	PROFINET
Průmyslová komunikace | Ethernet/IP	
DLR (Device Level Ring)	ano
Adresace EtherNet/IP	BOOTP, DHCP, Otočný přepínač
Průmyslová komunikace | Profinet	
Počet aktivních spojení (řadič IO) max.	2
IRT (síťová komuníkace)	ano
Klient MRP	ano
PROFINET Netload Class	II
Adresace PROFINETu	DCP
Třída shody PROFINETu	C
Specifikace PROFINET	V2.3
Shared Device/Input	ano
Průmyslová komunikace | IO-Link	
Automatic baudrate detection	ano
Délka procesních dat IO-Linku na výstupu	32 Bytes
Délka procesních dat IO-Linku na vstupu	32 Bytes
IO-Link Revision ID	V1.1
Typ IO-Linku	8× Master
IO-Link transmission rate	COM1, COM2, COM3
Port Class	A, B
Diagnostika	
Výstraha aktoru	pomocí LED a po sběrnici
Diagnostika po sběrnici	pro modul a pro kanál
Diagnostika pomocí LED	pro modul a pro kanál
Události s účastí IO-Link	Podpětí napájení, žádné napětí
Diagnostika zkratů	ano
LED signalizace	Ethernetové spojení/ datová komunikace
Přerušení kabelu	na každý port
Diagnostika přetížení	ano
Ochrana přístroje | Elektricky	
Druh krytí (EN IEC 60529)	IP67
Galvanic separation (operating voltage)	ano
Mechanické údaje | Montážní údaje	
Suitable for mounting type	2-otvorová montáž šrouby
Výška	43,1 mm
Šířka	30 mm
Hloubka	204 mm
Vlastnosti prostředí | Klimaticky	
Provozní teplota min.	-20 °C
Provozní teplota max.	70 °C

Údaje obsažené v tomto dokumentu byly zpracovány s maximální pečlivostí.
Odpovědnost za správnost, kompletnost a aktualizaci je omezena na hrubou nedbalost. Verze: 25.04.2024

Druh připojení 5	
Druh připojení 1	X01, X02
Druh připojení 2	X03
Druh připojení 3	X04
Druh připojení 4	X1-X4
Druh připojení 5	X5-X8
Family construction form	M12
Gender	female
Barva nosiče kontaktu	zelená
Kódování	D
Počet pinů	4
PIN 1	TD +
PIN 2	RD +
PIN 3	TD -
PIN 4	RD -
Family construction form	M12
Gender	male
Barva nosiče kontaktu	šedý
Kódování	L
Počet pinů	5
PIN 1	24 V DC (US)
PIN 2	0 V (UA)
PIN 3	0 V (US)
PIN 4	24 V DC (UA)
PIN 5	FE
Family construction form	M12
Gender	female
Barva nosiče kontaktu	šedý
Kódování	L
Počet pinů	5
PIN 1	24 V DC (US)
PIN 2	0 V (UA)
PIN 3	0 V (US)
PIN 4	24 V DC (UA)
PIN 5	FE
Family construction form	M8
Gender	female
Barva nosiče kontaktu	černá
Kódování	B
Počet pinů	5
PIN 1	24 V DC
PIN 2	DI
PIN 3	0 V
PIN 4	SIO / IOL
PIN 5	n.c.
Family construction form	M8
Gender	female
Barva nosiče kontaktu	černá
Kódování	B
Počet pinů	5
PIN 1	24 V DC
PIN 2	24 V DC UA
PIN 3	0 V
PIN 4	SIO / IOL

Údaje obsažené v tomto dokumentu byly zpracovány s maximální pečlivostí.
Odpovědnost za správnost, kompletnost a aktualizaci je omezena na hrubou nedbalost. Verze: 25.04.2024

PIN 5	0 V UA

Údaje obsažené v tomto dokumentu byly zpracovány s maximální pečlivostí.
Odpovědnost za správnost, kompletnost a aktualizaci je omezena na hrubou nedbalost. Verze: 25.04.2024