stay connected

LED indikator - bila

230V AC/DC - 5 mA - K5 - IP40

(bílá)
230 V AC/DC
Stupeň krytí IP40

Odkaz na produkt

Ilustrace

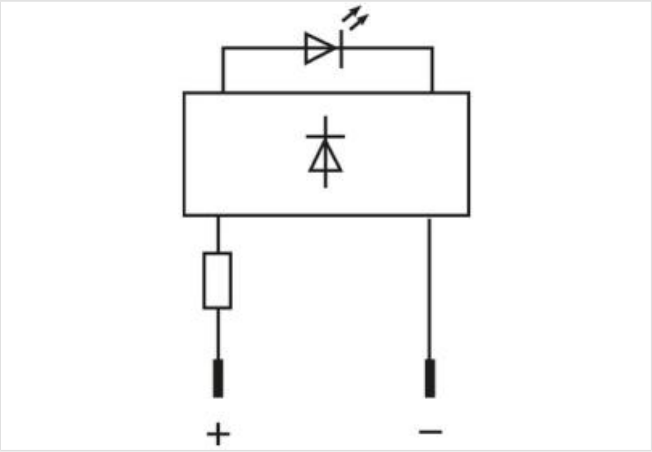

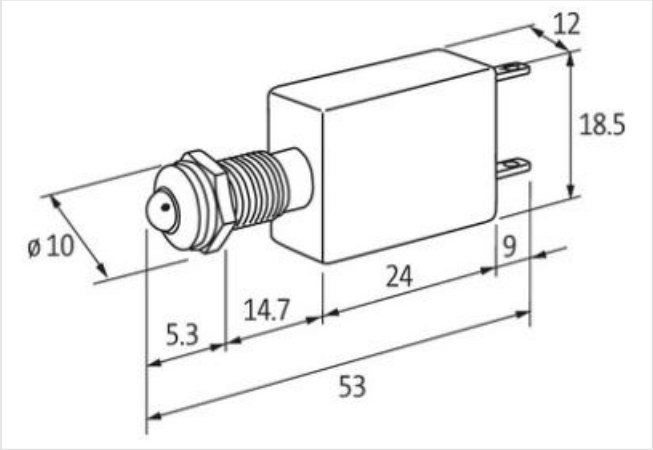

Ilustrační obrázek

OBCHODNÍ ÚDAJE

ECLASS-6.0	27261590
ECLASS-7.0	27261590
ECLASS-8.0	27261590
ECLASS-9.0	27261590
ETIM-5.0	EC000272
Balicí množství	10
Číslo celního sazebníku	85318070
GTIN	4048879040914

Elektrické údaje | Napájení

Provozní napětí AC	230 V
Provozní napětí AC min.	207 V

Údaje obsažené v tomto dokumentu byly zpracovány s maximální pečlivostí.
Odpovědnost za správnost, kompletnost a aktualizaci je omezena na hrubou nedbalost. Verze: 24.04.2024

Provozní napětí AC max.	253 V
Příkon min.	4,5 mA
Příkon max.	5,5 mA
Instalace | Připojení	
Connection information	Faston 2.8×0.8 mm
Ochrana přístroje | Elektricky	
Druh krytí (EN IEC 60529)	IP40
Technické údaje | Mechanické údaje	
Průměr LED	5 mm
Mechanické údaje | Materiálové údaje	
Barva pouzdra	šedý
Materiál plášť	PVC
Mechanické údaje | Montážní údaje	
Průměr otvoru čelní desky	8 mm
Výška	18,5 mm
Šířka	12 mm
Hloubka	53 mm
Vlastnosti prostředí | Klimaticky	
Provozní teplota min.	-40 °C
Provozní teplota max.	70 °C

Údaje obsažené v tomto dokumentu byly zpracovány s maximální pečlivostí.
Odpovědnost za správnost, kompletnost a aktualizaci je omezena na hrubou nedbalost. Verze: 24.04.2024