stay connected

MST transformator, 1fazovy

P:1600VA IN:208...550VAC OUT:2x115VAC

Jednofázové řídící a oddělovací transformátory
1600 VA
Izolační třída T 40/B
Ostatní napětí na vyžádání.

Odkaz na produkt

Ilustrace

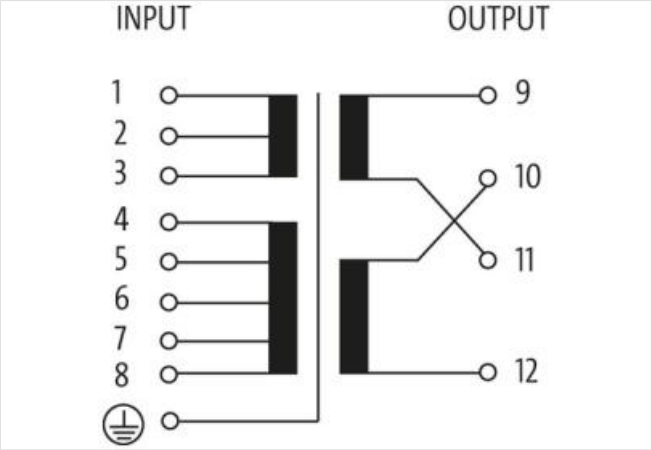

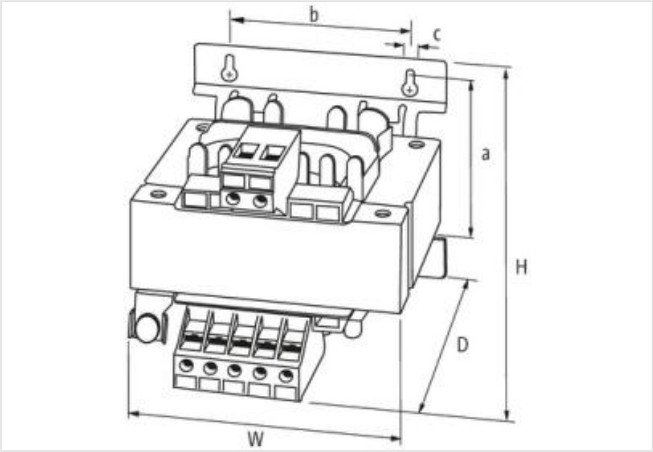

Ilustrační obrázek

OBCHODNÍ ÚDAJE

ECLASS-6.0	27031302
ECLASS-6.1	27031302
ECLASS-7.0	27031302
ECLASS-8.0	27031302
ECLASS-9.0	27031302
ECLASS-10.1	27031302

Údaje obsažené v tomto dokumentu byly zpracovány s maximální pečlivostí.
Odpovědnost za správnost, kompletnost a aktualizaci je omezena na hrubou nedbalost. Verze: 25.04.2024

ECLASS-11.1	27031302
ECLASS-12.0	27031302
ETIM-5.0	EC002486
Balicí množství	1
Číslo celního sazebníku	85043200
GTIN	4048879078719
Elektrické údaje | Napájení	
Síťová frekvence	50 ... 60 Hz
Elektrické údaje | Vstup	
Vstupní napětí 1 AC	208 V
Vstupní napětí 2 AC	550 V
Vstupní napětí AC	208, 230, 380, 400, 420, 440, 460, 480, 500, 525, 550
Vstupní proud při vstupním napětí 1 AC	8,8 A
Vstupní proud při vstupním napětí 2 AC	3,3 A
Inrush current at input voltage 1	182 A
Inrush current at input voltage 2	70 A
Zkratový proud při vstupním napětí 1	460 A
Zkratový proud při vstupním napětí 2	175 A
Elektrické údaje | Výstup	
Výstupní napětí	1 × 230 / 1 × 115 / 2 × 115 V AC
Výstupní napětí AC 1	230 V
Výstupní napětí AC 2	115 V
Nastavitelné výstupní napětí	ano
Spínací výkon AC max.	1600 VA
Ochrana přístroje | Elektricky	
Zkušební napětí izolace vstup - výstup	4 kV
Mechanické údaje | Montážní údaje	
Suitable for mounting type	Schlüssellochaufhängung
Upevňovací rozměr a	141 mm
Upevňovací rozměr b	135 mm
Upevňovací rozměr c	7 mm
Výška	168 mm
Šířka	174 mm
Hloubka	163 mm
Průměr otvoru	7 mm
Délka otvoru	11 mm
Vlastnosti prostředí | Klimaticky	
Provozní teplota min.	-20 °C
Provozní teplota max.	40 °C
Skladovací teplota min.	-20 °C
Skladovací teplota max.	80 °C
Výrobkový standard	EN 61558-1, EN 61558-2-4, EN 62041 category 0
Druh připojení 5	
Druh připojení 1	Input
Druh připojení 2	Input
Druh připojení 3	Output
Druh připojení 4	Output
Připojení	Šroubové svorky SK
Family construction form	terminal
Gender	female
Počet pinů	8

Údaje obsažené v tomto dokumentu byly zpracovány s maximální pečlivostí.
Odpovědnost za správnost, kompletnost a aktualizaci je omezena na hrubou nedbalost. Verze: 25.04.2024

PIN 1	1
PIN 2	2
PIN 3	3
PIN 4	4
PIN 5	5
PIN 6	6
PIN 7	7
PIN 8	8
Připojení	Plug-in terminals RK
Family construction form	terminal
Gender	female
Počet pinů	8
PIN 1	1
PIN 2	2
PIN 3	3
PIN 4	4
PIN 5	5
PIN 6	6
PIN 7	7
PIN 8	8
Připojení	Šroubové svorky SK
Family construction form	terminal
Gender	female
Počet pinů	4
PIN 1	9
PIN 2	10
PIN 3	11
PIN 4	12
Připojení	Plug-in terminals RK
Family construction form	terminal
Gender	female
Počet pinů	4
PIN 1	9
PIN 2	10
PIN 3	11
PIN 4	12
Připojení	Šroubové svorky SK
Family construction form	terminal
Gender	female
Barva nosiče kontaktu	metallic
Počet pinů	1
PIN 1	PE

Údaje obsažené v tomto dokumentu byly zpracovány s maximální pečlivostí.
Odpovědnost za správnost, kompletnost a aktualizaci je omezena na hrubou nedbalost. Verze: 25.04.2024