MURR ELEKTRONIK
stay connected

**M8 M uhlovy / M8 M uhlovy,- EtherCAT**

PUR, stineny, zeleny, UL/CSA, delka 3,0m

Ethernet CAT5
Samec 90° – samec 90°
M8 – M8, 4-pin
stíněný
Pozor: Nosič kontaktu otočený o 180°!
Další délky kabelů na vyžádání.
Plastové pouzdro s dobrou odolností proti chemickým látkám a olejům
Odolnnost vůči agresivnímu médiu je nutné individuálně otestovat na základě aplikace. Další detaily na vyžádání.

## Odkaz na produkt

**Ilustrace**

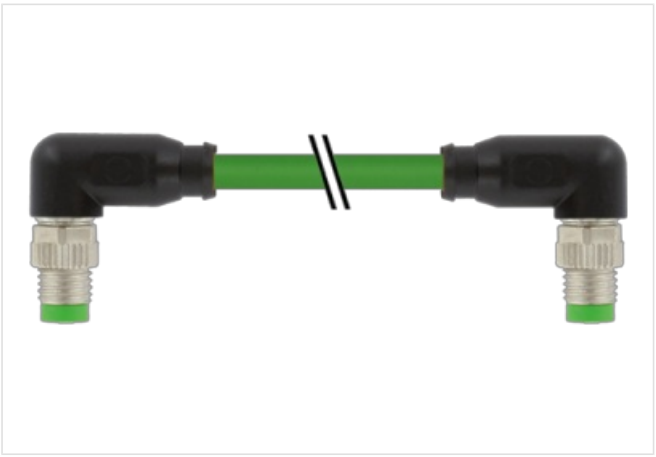

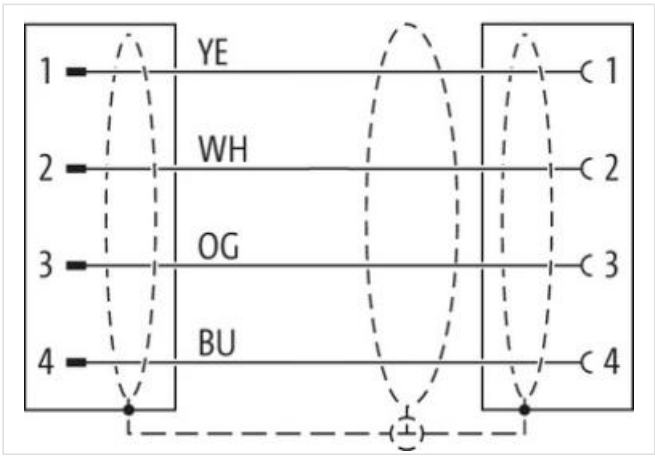


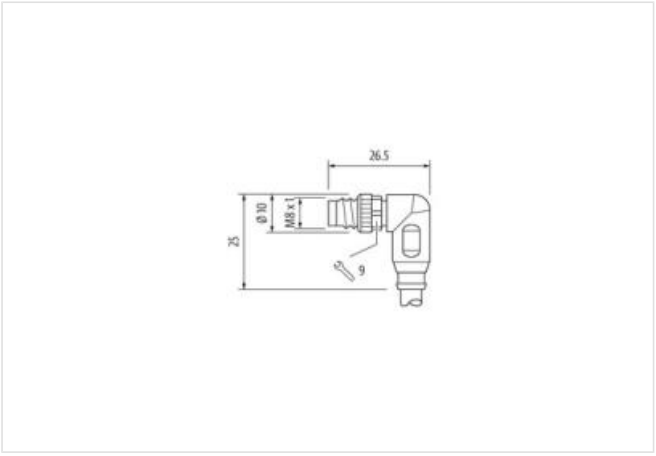


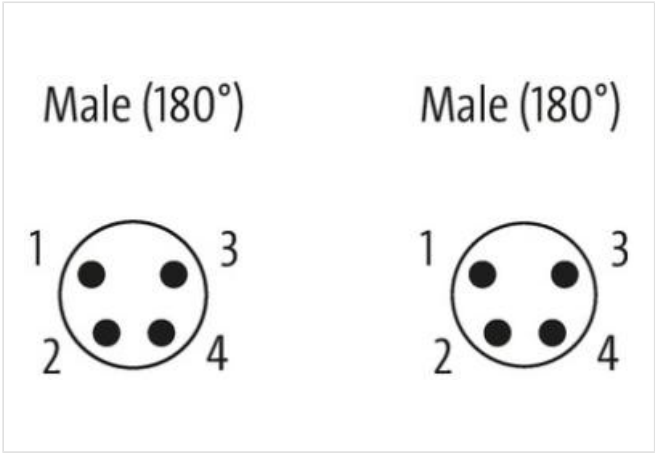


Ilustrační obrázek

| | |
|---|---|
| Délky kabelů | 3 m |

Údaje obsažené v tomto dokumentu byly zpracovány s maximální pečlivostí.
Odpovědnost za správnost, kompletnost a aktualizaci je omezena na hrubou nedbalost. Verze: 26.04.2024

| | |
|---|---|
| Utahovací moment | 0,4 Nm |
| Family construction form | M8 |
| Závit | M8 x 1 |
| Vhodné pro vlnité hadice (vnitřní Ø) | 6,5 mm |
| Velikost klíče | SW9 |
| Druh krytí (EN IEC 60529) | IP67 |
| Závit | M8 x 1 |
| **OBCHODNÍ ÚDAJE** | |
| ECLASS-6.0 | 27061801 |
| ECLASS-6.1 | 27060307 |
| ECLASS-7.0 | 27060307 |
| ECLASS-8.0 | 27060307 |
| ECLASS-9.0 | 27060307 |
| ECLASS-10.1 | 27060307 |
| ECLASS-11.1 | 27060307 |
| ECLASS-12.0 | 27060307 |
| ETIM-5.0 | EC002599 |
| Balicí množství | 1 |
| Číslo celního sazebníku | 85444290 |
| GTIN | 4048879611206 |
| **Elektrické údaje \| Napájení** | |
| Provozní napětí AC max. | 30 V |
| Provozní napětí DC max. | 30 V |
| Provozní proud na kontakt max. | 4 A |
| **Technické údaje \| Průmyslová komunikace** | |
| Převodní parametry | With reference to CAT5, Class D (ISO/IEC 11801) |
| Přenosová rychlost max. | 100 MBit/s |
| **Průmyslová komunikace \| ethernetová funkcionalita** | |
| Duplexně | Full duplex |
| **Ochrana přístroje \| Elektricky** | |
| Druh krytí (ISO 20653:2013) | IP66K |
| Druh krytí, doplňková podmínka | připojeno, šroubované |
| Stupeň znečištění | 3 |
| Jmenovité impulzní výdržné napětí | 0,8 kV |
| Skupina izolačních materiálů (IEC 60664-1) | I |
| **Mechanické údaje \| Materiálové údaje** | |
| Povrchová úprava aretace | Nickeled |
| Materiál plášť | PUR |
| Materiál zámku | Zinkový tlakový odlitek |
| **Mechanické údaje \| Montážní údaje** | |
| Montáž | připojeno, šroubované, Ochrana proti vibracím |
| **Vlastnosti prostředí \| Klimaticky** | |
| Provozní teplota min. | -25 °C |
| Provozní teplota max. | 85 °C |
| Additional condition temperature range | depending on cable quality |
| **Installation \| Cable** | |
| Identifikace kabelu | 791 |
| Barva kabelu | zelená |
| Type of Certificate | cURus |
| Amount stranding | 1 |

Údaje obsažené v tomto dokumentu byly zpracovány s maximální pečlivostí.
Odpovědnost za správnost, kompletnost a aktualizaci je omezena na hrubou nedbalost. Verze: 26.04.2024

MURR ELEKTRONIK
stay connected

| | |
|---|---|
| Stranding | 4 wires hvězda twisted |
| Stínění kabelu (druh) | Měděné pletivo, pozinkované |
| Stínění kabelu (zakrytí) | 85 % |
| Bandážování | Fiber tape, Fleece, Foil |
| Filler | ano |
| wire arrangement | bílá, oranžová, modrá, žlutá |
| Cable weigth | 59,4 g/m |
| Materiál plášť | PUR |
| Absence přídatných látek (plášť) | bezolověné provedení, Bez obsahu chlor-fluorovaných uhlovodíků, bez halogenů |
| Outer-diameter (jacket) | 4,9 mm |
| Tolerance outer diameter (sheath) | ± 5 % |
| Material wire insulation | PP |
| Amount wires | 4 |
| Outer diameter insulation | 1,04 mm |
| Outer diameter tolerance core insulation | ± 5 % |
| Ingredient freeness wire insulation | bezolověné provedení, Bez obsahu chlor-fluorovaných uhlovodíků, bez halogenů |
| Amount strands (wire) | 19 |
| Diameter of single wires | 26 AWG |
| Conductor crosssection (wire) | 26 AWG |
| Material conductor wire | Měděná licna, pozinkovaná |
| Pojezdová dráha (vlečný řetěz) | 5 m |
| Proudová zatížitelnost (norma) | podle DIN VDE 0298-4 |
| Proudová zatížitelnost min. žíla | 2,4 A |
| Characteristic impedance | 100 Ω ± 15 % @ 100 MHz |
| Electrical resistance line constant wire | 140 Ω/km |
| Nominal voltage power AC max. | 300 V |
| Electric capacitance (power) | 51000 pF/km |
| AC withstand voltage power (wire - shield) | 0,7 kV @ 60 s |
| Power frequency withstand voltage power (wire - jacket) | 0,7 kV @ 60 s |
| AC withstand voltage power (wire - wire) | 0,7 kV @ 60 s |
| Provozní teplota min. (pevná instalace) | -40 °C |
| Provozní teplota max. (pevná instalace) | 80 °C |
| Provozní teplota min. (pohyblivá instalace) | -30 °C |
| Provozní teplota max. (pohyblivá instalace) | 70 °C |
| Odolnost proti šíření plamene | IEC 60332-2-2 \| UL 1581 § 1100 FT2 \| UL 1581 § 1090 |
| chemical resistance | dobrá, závislá na použití |
| Odolnost proti benzínu | dobrá, závislá na použití |
| Oil resistance | DIN EN 60811-404 \| dobrá, závislá na použití |
| Poloměr ohybu (pevné uložení) | 7,5 x Outer diameter |
| Poloměr ohnutí (při pohybu) | 12,5 x Outer diameter |

Údaje obsažené v tomto dokumentu byly zpracovány s maximální pečlivostí.
Odpovědnost za správnost, kompletnost a aktualizaci je omezena na hrubou nedbalost. Verze: 26.04.2024