Female module, 17-pole

160 V, 10 A

Samice
17-pin
Lisovací kontakt
Technické údaje jsou zaručeny pouze se součástmi Murrelektronik.

Odkaz na produkt

Ilustrace

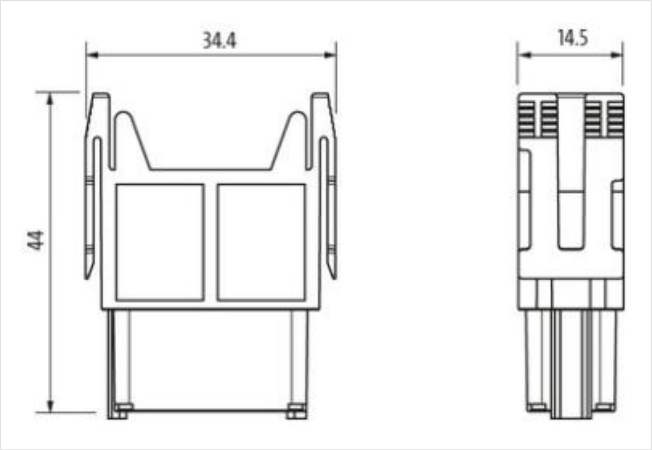

Ilustrační obrázek

OBCHODNÍ ÚDAJE	
ECLASS-6.0	27143424
ECLASS-6.1	27261204
ECLASS-7.0	27440204
ECLASS-8.0	27440204
ECLASS-9.0	27440217
ECLASS-10.1	27440217
ECLASS-11.1	27440217
ECLASS-12.0	27440217
ETIM-5.0	EC000438
Balicí množství	5
Číslo celního sazebníku	85389099
GTIN	4048879641654

Elektrické údaje | Napájení	
Provozní napětí AC	160 V
Provozní napětí DC	160 V
Provozní proud	10 A

Technické údaje | Instalace	
Připojovací průřez min.	0,14 mm²
Připojovací průřez max.	2,5 mm²
Číslo AWG min.	26

Údaje obsažené v tomto dokumentu byly zpracovány s maximální pečlivostí.
Odpovědnost za správnost, kompletnost a aktualizaci je omezena na hrubou nedbalost. Verze: 27.04.2024

Číslo AWG max.	13
Instalace | Připojení	
Průměr izolace žíly min.	3,7 mm
Připojení	Lisovací kontakt
Gender	female
Zapojovací cykly min.	500
Instalace | Obsazení pinů	
Počet pinů	17
Ochrana přístroje | Elektricky	
Stupeň znečištění	3
Jmenovité impulzní výdržné napětí	2,5 kV
Izolační odpor min.	100 MΩ
Kategorie přepětí (EN 60664-1)	I
Kategorie přepětí (EN 60950-1)	III
Technické údaje | Mechanické údaje	
Přídržná síla, kontakty min.	70 N
Přídržná síla, moduly min.	150 N
Tažná síla max.	140 N
Mechanické údaje | Materiálové údaje	
Povrchová úprava kontaktu	versilbert, vergoldet
Combustibility class (UL94)	V-0
Materiál plášť	PA
Materiál kontakt	Mosaz
Mechanické údaje | Montážní údaje	
Počet modulových míst	1
Výška	44 mm
Šířka	14,5 mm
Hloubka	34,4 mm
Vlastnosti prostředí | Klimaticky	
Provozní teplota min.	-40 °C
Provozní teplota max.	125 °C
Environmentální kategorie (EN IEC 60068-1)	40/125/10

Údaje obsažené v tomto dokumentu byly zpracovány s maximální pečlivostí.
Odpovědnost za správnost, kompletnost a aktualizaci je omezena na hrubou nedbalost. Verze: 27.04.2024