M12 MALE 0° / M12 FEMALE 0°

PUR 5x0,5 GRAY, drag ch 6.5m

Samec přímý – samici přímou
M12 – M12, 5-pin
s kabelovou průchodkou
Plastové pouzdro s dobrou odolností proti chemickým látkám a olejům
Odolnnost vůči agresivnímu médiu je nutné individuálně otestovat na základě aplikace. Další detaily na vyžádání.
Další délky kabelů na vyžádání.

Odkaz na produkt

Ilustrace

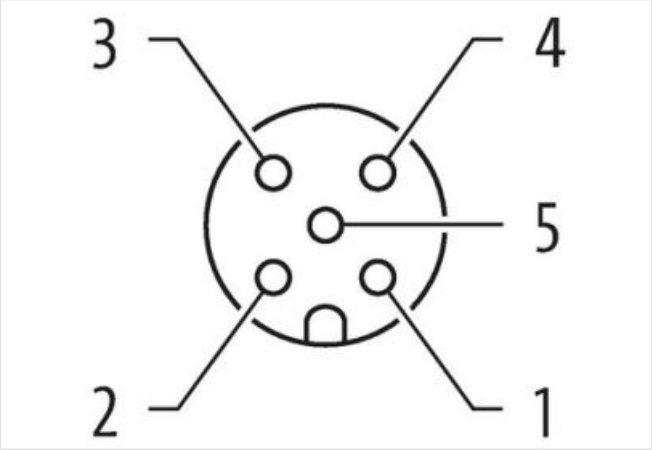

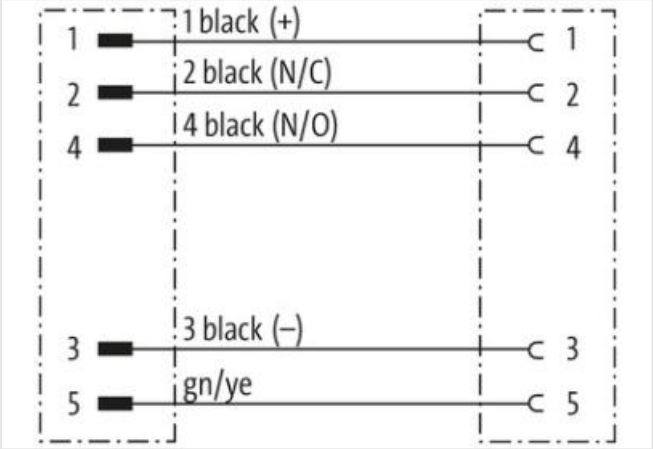

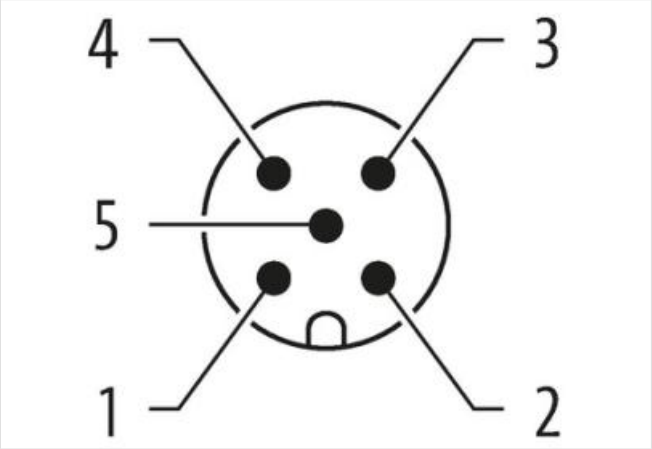

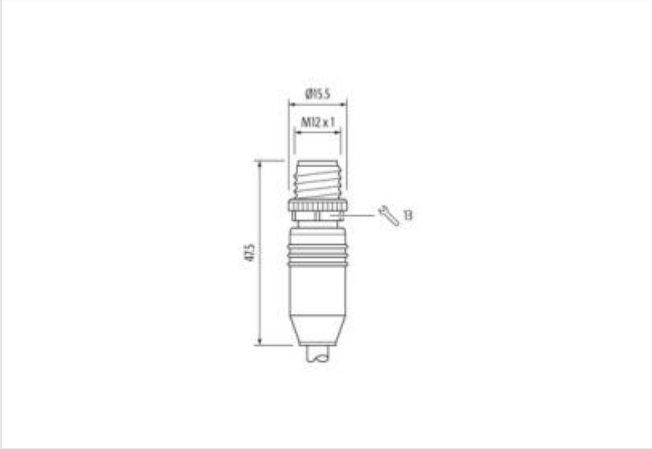

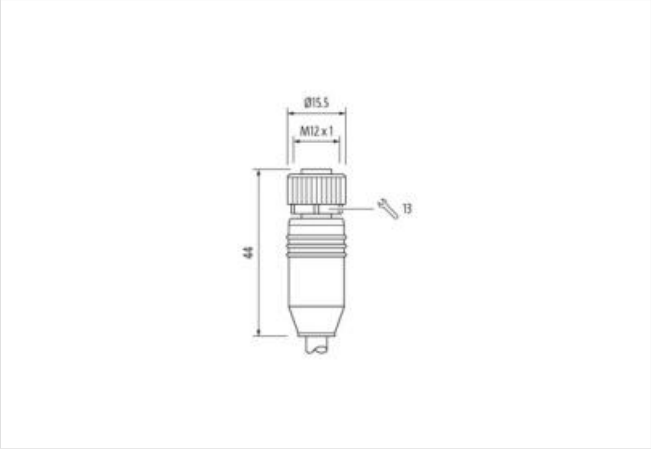

Ilustrační obrázek

Délky kabelů	6,5 m
Utahovací moment	0,6 Nm
Family construction form	M12
Závit	M12 x 1
Kódování	A
Počet pinů	5
Velikost klíče	SW13
Druh krytí (EN IEC 60529)	IP67
Utahovací moment	0,6 Nm
Family construction form	M12
Závit	M12 x 1
Kódování	A
Počet pinů	5
OBCHODNÍ ÚDAJE	
ECLASS-6.0	27279218
ECLASS-7.0	27279218
ECLASS-8.0	27279218
ECLASS-9.0	27060311
ECLASS-10.1	27060311
ECLASS-11.1	27060311
ECLASS-12.0	27060311
ETIM-5.0	EC001855
Balicí množství	1
Číslo celního sazebníku	85444290
GTIN	4048879371926
Elektrické údaje | Napájení	
Provozní napětí AC max.	125 V
Provozní napětí DC max.	125 V
Provozní proud na kontakt max.	4 A
Diagnostika	
Stavová indikační LED	ne

Údaje obsažené v tomto dokumentu byly zpracovány s maximální pečlivostí.
Odpovědnost za správnost, kompletnost a aktualizaci je omezena na hrubou nedbalost. Verze: 18.04.2024

Ochrana přístroje | Elektricky	
Druh krytí, doplňková podmínka	připojeno, šroubované
Stupeň znečištění	3
Jmenovité impulzní výdržné napětí	1,5 kV
Skupina izolačních materiálů (IEC 60664-1)	I
Mechanické údaje | Materiálové údaje	
Povrchová úprava aretace	Nickeled
Materiál plášť	PUR
Materiál zámku	Zinkový tlakový odlitek
Mechanické údaje | Montážní údaje	
Montáž	připojeno, šroubované, Ochrana proti vibracím
Vlastnosti prostředí | Klimaticky	
Provozní teplota min.	-25 °C
Provozní teplota max.	85 °C
Additional condition temperature range	depending on cable quality
Výrobkový standard	DIN EN 61076-2-101 (M12)
Installation | Cable	
Identifikace kabelu	437
Printing color of wire insulation	bílá (s černou izolací)
Barva kabelu	šedý
Amount stranding	1
Stranding	5 wires o Výplň jádra twisted
Stranding factor min.	75 mm
Stranding factor max.	75 mm
Bandážování	Fleece
Filler	ano
wire arrangement	černá 4, černá 3, černá 2, černá 1, zelenožlutá
Počet ohybových cyklů (vlečný řetěz)	2 Mio. @ 25 °C
Cable weigth	57,2 g/m
Materiál plášť	PUR
Tvrdost Shore plášť	85 ± 5 Shore A
Absence přídatných látek (plášť)	bezolověné provedení, bez obsahu kadmia, Bez obsahu chlor-fluorovaných uhlovodíků, bez halogenů, bez obsahu silikonu
Outer-diameter (jacket)	6,2 mm
Tolerance outer diameter (sheath)	± 5 %
Material wire insulation	PP
Amount wires	5
Outer diameter insulation	1,7 mm
Outer diameter tolerance core insulation	± 5 %
Shore hardness wire insulation	90 ± 5 Shore A
Ingredient freeness wire insulation	bezolověné provedení, bez obsahu kadmia, Bez obsahu chlor-fluorovaných uhlovodíků, bez halogenů, bez obsahu silikonu
Printing color of wire insulation	bílá (s černou izolací)
Amount strands (wire)	28
Diameter of single wires	0,15 mm
Conductor crosssection (wire)	0,5 mm²
Material conductor wire	Měděná licna, holá
Conductor type (wire)	Licna třídy 6
Pojezdová dráha (vlečný řetěz)	2 m @ 25 °C
Proudová zatížitelnost (norma)	podle DIN VDE 0298-4
Proudová zatížitelnost min. žíla	6,8 A
Electrical resistance line constant wire	39 Ω/km @ 20 °C

Údaje obsažené v tomto dokumentu byly zpracovány s maximální pečlivostí.
Odpovědnost za správnost, kompletnost a aktualizaci je omezena na hrubou nedbalost. Verze: 18.04.2024

Nominal voltage power AC max.	300 V
Power frequency withstand voltage power (wire - jacket)	2 kV @ 60 s
AC withstand voltage power (wire - wire)	2 kV @ 60 s
Provozní teplota min. (pevná instalace)	-40 °C
Provozní teplota max. (pevná instalace)	90 °C
Provozní teplota min. (pohyblivá instalace)	-5 °C
Provozní teplota max. (pohyblivá instalace)	90 °C
Odolnost proti šíření plamene	IEC 60332-2-2 | UL 1581 § 1100 FT2 | UL 1581 § 1090
chemical resistance	dobrá, závislá na použití
Odolnost proti benzínu	dobrá, závislá na použití
Oil resistance	DIN EN 60811-404 | dobrá, závislá na použití
Poloměr ohybu (pevné uložení)	10 x Outer diameter
Poloměr ohnutí (při pohybu)	15 x Outer diameter

Údaje obsažené v tomto dokumentu byly zpracovány s maximální pečlivostí.
Odpovědnost za správnost, kompletnost a aktualizaci je omezena na hrubou nedbalost. Verze: 18.04.2024