MURR ELEKTRONIK
stay connected

Pasivni rozboc. MVP12-Metall, 4xM12, 5pin

PUR, sedy, UL/CSA, delka 3,0m

4-port, 5-pin
3.0 m
s LED pro digitální PNP signály 24 V DC
Nahrazuje identický produkt (obj.č. 27471)
Další délky kabelů na vyžádání.

Odkaz na produkt

Ilustrace

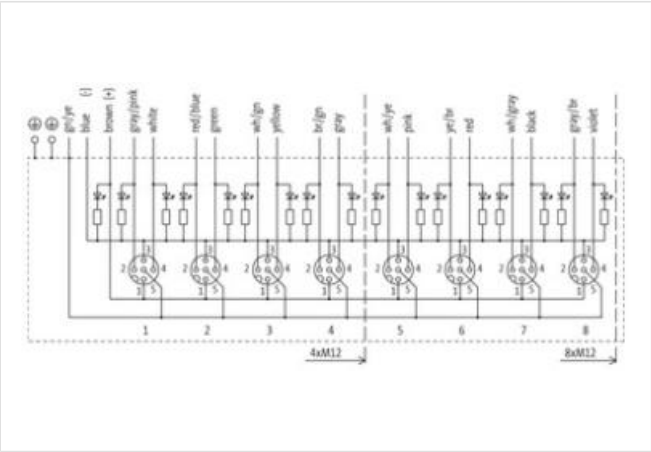

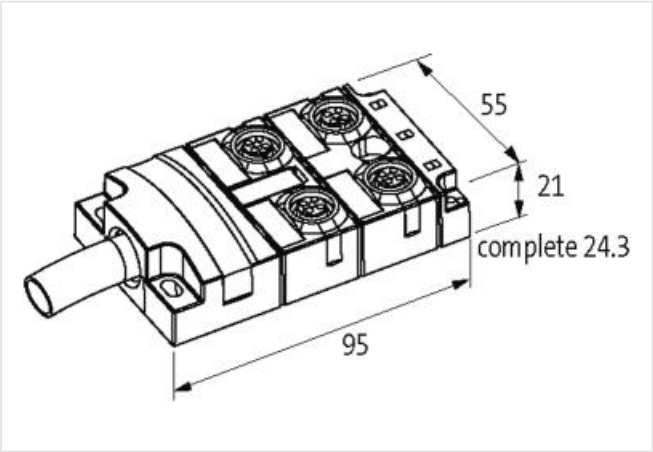

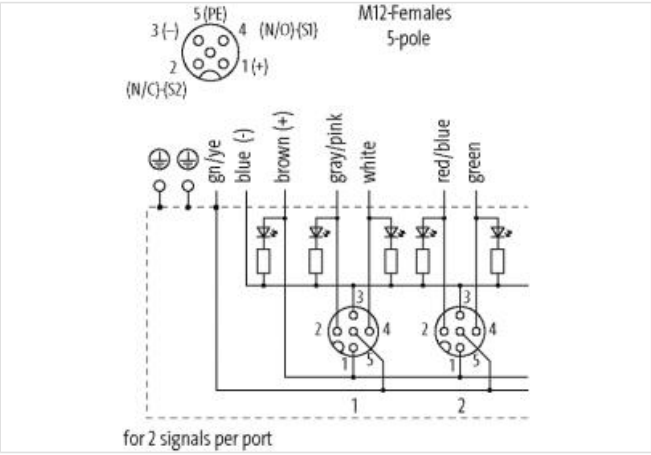

Ilustrační obrázek

OBCHODNÍ ÚDAJE

ECLASS-6.0	27279219
ECLASS-6.1	27279219
ECLASS-7.0	27279219
ECLASS-8.0	27279219
ECLASS-9.0	27440108

Údaje obsažené v tomto dokumentu byly zpracovány s maximální pečlivostí.
Odpovědnost za správnost, kompletnost a aktualizaci je omezena na hrubou nedbalost. Verze: 29.04.2024

ECLASS-10.1	27440108
ECLASS-11.1	27440108
ECLASS-12.0	27440108
ETIM-5.0	EC002585
Balicí množství	1
Číslo celního sazebníku	85444290
GTIN	4048879350907
Elektrické údaje | Napájení	
Provozní napětí DC	24 V
Provozní proud na kontakt max.	4 A
Instalace | Připojení	
Montážní set	M12 x 1
Ochrana přístroje | Elektricky	
Druh krytí (EN IEC 60529)	IP65, IP67, IP68
Mechanické údaje | Materiálové údaje	
Povrchová úprava pouzdra	Nickeled
Materiál plášť	Zinkový tlakový odlitek
Mechanické údaje | Montážní údaje	
Montáž	Schraubgewinde
Vlastnosti prostředí | Klimaticky	
Provozní teplota min.	-25 °C
Provozní teplota max.	90 °C
Additional condition temperature range	depending on cable quality
Installation | Cable	
Identifikace kabelu	448
Barva kabelu	šedý
Type of Certificate	cURus
Amount stranding	1
Stranding	2 wires s Filler twisted
Stranding factor min.	51 mm
Stranding factor max.	51 mm
Amount stranding (type 2)	1
Stranding (type 2)	9 wires o Splétaný svazek protisměrný twisted
Stranding factor min. (type 2)	100 mm
Stranding factor max. (type 2)	100 mm
Bandážování	Fleece
Filler	ano
wire arrangement	bílá, žlutá, (modrá, , zelenožlutá, šedý, šedorůžová, červenomodré, zelená, zelenobílý, hnědozelená)
Počet ohybových cyklů (vlečný řetěz)	5 Mio. @ 25 °C
Cable weigth	146,3 g/m
Materiál plášť	PUR
Tvrdost Shore plášť	94 ± 5 Shore A
Absence přídatných látek (plášť)	bezolověné provedení, bez obsahu kadmia, Bez obsahu chlor-fluorovaných uhlovodíků, bez halogenů, bez obsahu silikonu, Bez obsahu látek narušujících adhezi laků (LABS)
Outer-diameter (jacket)	9 mm
Tolerance outer diameter (sheath)	± 5 %
Material wire insulation	TPE-E
Amount wires	8
Outer diameter insulation	1,6 mm
Outer diameter tolerance core insulation	± 5 %
Shore hardness wire insulation	55 ± 3 Shore D

Údaje obsažené v tomto dokumentu byly zpracovány s maximální pečlivostí.
Odpovědnost za správnost, kompletnost a aktualizaci je omezena na hrubou nedbalost. Verze: 29.04.2024

Ingredient freeness wire insulation	bezolověné provedení, bez obsahu kadmia, Bez obsahu chlor-fluorovaných uhlovodíků, bez halogenů, bez obsahu silikonu, Bez obsahu látek narušujících adhezi laků (LABS)
Amount strands (wire)	64
Diameter of single wires	0,1 mm
Conductor crosssection (wire)	0,5 mm²
Material conductor wire	Měděná licna, holá
Conductor type (wire)	Licna třídy 6
Material wire insulation (Data)	TPE-E
Outer diameter wire insulation (Data)	2,1 mm
Tolerance outer diameter wire insulation (data)	± 5 %
Shore hardness wire insulation (Data)	55 ± 3 Shore D
Ingredient freeness wire insulation (Data)	bezolověné provedení, bez obsahu kadmia, Bez obsahu chlor-fluorovaných uhlovodíků, bez halogenů, bez obsahu silikonu, Bez obsahu látek narušujících adhezi laků (LABS)
Amount wires (Data)	3
Amount strands wire (Data)	128
Diameter of single wires (Data)	0,1 mm
Conductor crosssection wire (Data)	1 mm²
Material conductor wire (Data)	Měděná licna, holá
Wire conductor type (Data)	Licna třídy 6
Proudová zatížitelnost (norma)	podle DIN VDE 0298-4
Proudová zatížitelnost min. žíla	5,9 A
Proudová zatížitelnost min. žíla (data)	15 A
Electrical resistance line constant wire	39 Ω/km @ 20 °C
Electrical resistance coating wire (Data)	20 Ω/km @ 20 °C
Max. rated voltage power (conductor - ground)	300 V
Max. rated voltage power (conductor - conductor)	500 V
Power frequency withstand voltage power (wire - jacket)	2 kV @ 60 s
AC withstand voltage power (wire - wire)	2 kV @ 60 s
Provozní teplota min. (pevná instalace)	-40 °C
Provozní teplota max. (pevná instalace)	90 °C
Provozní teplota min. (pohyblivá instalace)	-40 °C
Provozní teplota max. (pohyblivá instalace)	90 °C
Odolnost proti šíření plamene	UL 1581 § 1090 | UL 1581 § 1100 FT2 | IEC 60332-2-2
chemical resistance	dobrá, závislá na použití
Odolnost proti benzínu	dobrá, závislá na použití
Oil resistance	DIN EN 60811-404 | dobrá, závislá na použití
Poloměr v ohybu (instalace)	x Outer diameter
Poloměr ohybu (pevné uložení)	x Outer diameter
Poloměr ohnutí (při pohybu)	10 x Outer diameter
Počet torzních cyklů	0,5 Mio.
Namáhání v krutu	± 180 °/m
Druh připojení 2	
Family construction form	free cable end
Počet pinů	16
Family construction form	M12
Gender	female
Barva nosiče kontaktu	černá
Kódování	A
Počet pinů	5
PIN 1	+
PIN 2	NC S 2
PIN 3	-
PIN 4	NO S 1

Údaje obsažené v tomto dokumentu byly zpracovány s maximální pečlivostí.
Odpovědnost za správnost, kompletnost a aktualizaci je omezena na hrubou nedbalost. Verze: 29.04.2024

PIN 5	PE

Údaje obsažené v tomto dokumentu byly zpracovány s maximální pečlivostí.
Odpovědnost za správnost, kompletnost a aktualizaci je omezena na hrubou nedbalost. Verze: 29.04.2024