Pasivni rozboc. Exact8 - 10xM8, 3pin

PUR/PVC, sedy, delka 10,0m,

10.0 m
PUR/PVC
10-port, 3-pin
Další délky kabelů na vyžádání.
Plastové pouzdro s dobrou odolností proti chemickým látkám a olejům
Odolnnost vůči agresivnímu médiu je nutné individuálně otestovat na základě aplikace. Další detaily na vyžádání.

Odkaz na produkt

Ilustrace

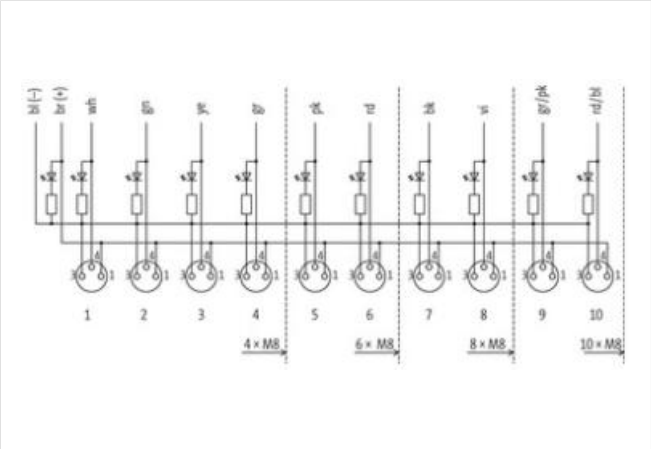

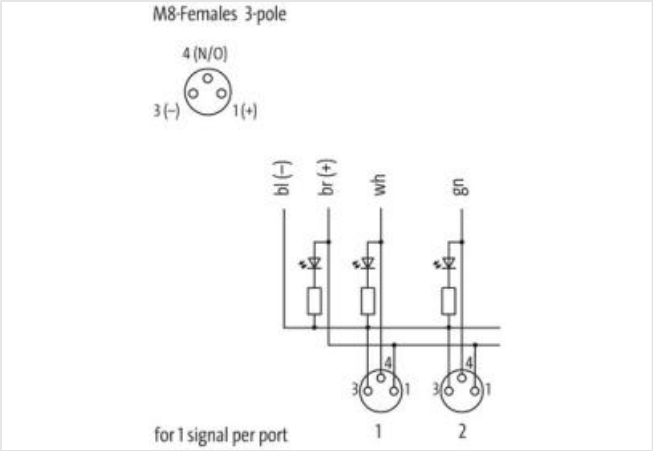

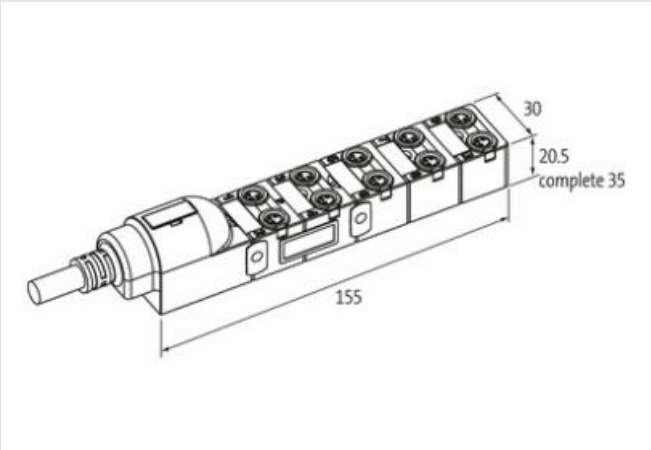

Ilustrační obrázek

OBCHODNÍ ÚDAJE

ECLASS-6.0	27279219
ECLASS-6.1	27279219
ECLASS-7.0	27279219
ECLASS-8.0	27279219

Údaje obsažené v tomto dokumentu byly zpracovány s maximální pečlivostí.
Odpovědnost za správnost, kompletnost a aktualizaci je omezena na hrubou nedbalost. Verze: 26.04.2024

ECLASS-9.0	27440108
ECLASS-10.1	27440108
ECLASS-11.1	27440108
ECLASS-12.0	27440108
ETIM-5.0	EC002585
Balicí množství	1
Číslo celního sazebníku	85444290
GTIN	4048879056946
Elektrické údaje | Napájení	
Provozní napětí DC	24 V
Provozní proud na kontakt max.	2 A
Výsledný proud max.	8 A
Technické údaje | Průmyslová komunikace	
Počet signálů na slot	1
Instalace | Připojení	
Montážní set	M8 x 1
Ochrana přístroje | Elektricky	
Druh krytí (EN IEC 60529)	IP65, IP67
Ochrana přístroje | Média	
Flame resistance	těžce zápalné
Mechanické údaje | Materiálové údaje	
Materiál plášť	Plast
Mechanické údaje | Montážní údaje	
Montáž	Schraubgewinde
Vlastnosti prostředí | Klimaticky	
Provozní teplota min.	-20 °C
Provozní teplota max.	80 °C
Additional condition temperature range	depending on cable quality
Installation | Cable	
Identifikace kabelu	385
Typ kabelu	2
Barva kabelu	šedý
Type of Certificate	cURus
Style STOOW plášť	Hybridní, Signalizace, Power
Amount stranding	1
Stranding	3 wires twisted
Amount stranding (type 2)	1
Stranding (type 2)	9 wires o Splétaný svazek twisted
wire arrangement	červená, černá, fialový, (červenomodré, šedorůžová, rosa, šedý, žlutá, zelená, bílá, , modrá)
Počet ohybových cyklů (vlečný řetěz)	2 Mio. @ 25 °C
Cable weigth	113,3 g/m
Materiál plášť	PUR
Tvrdost Shore plášť	87 ± 5 Shore A
Absence přídatných látek (plášť)	bezolověné provedení, bez obsahu kadmia, Bez obsahu chlor-fluorovaných uhlovodíků, bez obsahu silikonu
Outer-diameter (jacket)	8,3 mm
Tolerance outer diameter (sheath)	± 5 %
Materiál vnitřního pláště	PVC
Barva (vnitřní plášť)	šedý
Material wire insulation	PVC
Amount wires	10

Údaje obsažené v tomto dokumentu byly zpracovány s maximální pečlivostí.
Odpovědnost za správnost, kompletnost a aktualizaci je omezena na hrubou nedbalost. Verze: 26.04.2024

Outer diameter insulation	1,3 mm
Outer diameter tolerance core insulation	± 5 %
Shore hardness wire insulation	43 ± 5 Shore D
Material properties wire insulation	dobře strojově zpracovatelné
Ingredient freeness wire insulation	bezolověné provedení, bez obsahu kadmia, Bez obsahu chlor-fluorovaných uhlovodíků, bez obsahu silikonu
Amount strands (wire)	19
Diameter of single wires	15 mm
Conductor crosssection (wire)	0,34 mm²
Material conductor wire	Měděná licna, holá
Conductor type (wire)	Licna třídy 5
Material wire insulation (Power)	PVC
Outer diameter wire insulation (Power)	1,8 mm
Tolerance outer diameter wire insulation (Power)	±5 %
Shore hardness wire insulation (Power)	43±5 Shore D
Material properties wire insulation (Power)	dobře strojově zpracovatelné
Ingredient freeness wire insulation (Power)	bezolověné provedení, bez obsahu kadmia, Bez obsahu chlor-fluorovaných uhlovodíků, bez obsahu silikonu
Počet žil (napájení)	2
Amount strands wire (Power)	24
Diameter of single wires (Power)	0,2 mm
Wire conductor cross section (Power)	0,75 mm²
Material conductor wire (Power)	Měděná licna, holá
Conductor type wire (Power)	Licna třídy 5
Pojezdová dráha (vlečný řetěz)	5 m @ 25 °C
Proudová zatížitelnost (norma)	podle DIN VDE 0298-4
Proudová zatížitelnost min. žíla	4 A
Electrical resistance line constant wire	57 Ω/km @ 20 °C
Electrical resistance coating wire (Power)	26 Ω/km @20 °C
Loop resistance	7,8 A
Max. rated voltage power (conductor - ground)	300 V
Max. rated voltage power (conductor - conductor)	300 V
Power frequency withstand voltage power (wire - jacket)	2 kV @ 60 s
AC withstand voltage power (wire - wire)	2 kV @ 60 s
Provozní teplota min. (pevná instalace)	-30 °C
Provozní teplota max. (pevná instalace)	80 °C
Provozní teplota min. (pohyblivá instalace)	-5 °C
Provozní teplota max. (pohyblivá instalace)	70 °C
Odolnost proti šíření plamene	UL 1581 § 1100 FT2 | IEC 60332-2-2 | UL 1581 § 1090
chemical resistance	dobrá, závislá na použití
Odolnost proti benzínu	dobrá, závislá na použití
Oil resistance	DIN EN 60811-404 | dobrá, závislá na použití
Poloměr ohybu (pevné uložení)	5 x Outer diameter
Poloměr ohnutí (při pohybu)	10 x Outer diameter
Druh připojení 2	
Family construction form	free cable end
Počet pinů	12
Family construction form	M8
Gender	female
Barva nosiče kontaktu	černá
Kódování	A
Počet pinů	3
PIN 1	+

Údaje obsažené v tomto dokumentu byly zpracovány s maximální pečlivostí.
Odpovědnost za správnost, kompletnost a aktualizaci je omezena na hrubou nedbalost. Verze: 26.04.2024

PIN 3	-
PIN 4	S

Údaje obsažené v tomto dokumentu byly zpracovány s maximální pečlivostí.
Odpovědnost za správnost, kompletnost a aktualizaci je omezena na hrubou nedbalost. Verze: 26.04.2024